คู่มือการใช้งาน Biometric Safes (Finger 36 / Finger 40)

ข้อควรจำ : ไม่ควรเก็บกุญแจเซฟไว้ในตู้เซฟ

การเปิดตู้เซฟครั้งแรกเมื่อท่านได้รับตู้เซฟ

การเปิดครั้งแรกให้ดึงป้ายทรงกลมตรงตำแหน่ง ‘A’ (ดูรูปที่ 1) และทำการเปิดด้วยกุญแจโดยหมุนตามเข็มนาฬิกา

การใส่แบตเตอรี่

ตู้เซฟใช้ถ่าน Alkaline ขนาด AA 1.5 โวลต์ จำนวน 4 ก้อน ตำแหน่ง อยู่ด้านหลังของบานประตู (ตามรูปที่ 3) ตำแหน่ง ‘E’ ถอดฝาปิดแบตเตอรี่ออกและใส่ถ่านเข้าไป ตรวจดูตำแหน่งขั้ว (+ และ -) ให้ถูกต้อง หลังจากนั้นปิดตู้และหมุนกุญแจทวนเข็มนาฬิกาเพื่อปิดตู้

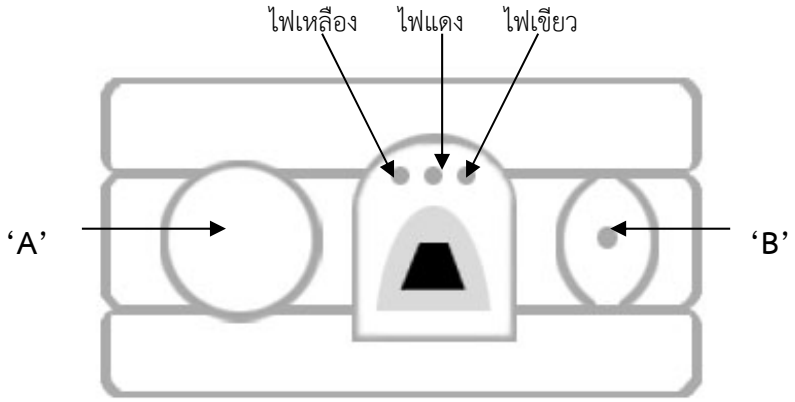

รูปที่ 1

ในการเปิดครั้งต่อไปให้กดปุ่ม ‘B’ (รูปที่ 1) จะมีไฟสีเหลืองขึ้น ให้นำนิ้วใดก็ได้วางลงบนแผ่นกระจกอ่านลายนิ้วมือนาน 10 วินาที จะมีไฟสีเขียวขึ้น ตู้เซฟจะเปิดโดยอัตโนมัติ กดปุ่ม ‘B’ จะเป็นการปิดล็อคโดยอัตโนมัติ ลายนิ้วมือใดๆ ก็สามารถเปิดตู้ได้จนกว่าจะมีการบันทึกลายนิ้วมือใหม่

การตั้งโปรแกรมสำหรับบันทึกลายนิ้วมือที่ต้องการใช้โดยเฉพาะเจาะจง

1. ให้เปิดตู้และกดปุ่ม ‘D’ ด้านหลังของประตู (ตามรูปที่ 3) จะมีไฟสีเหลืองสว่างขึ้นแสดงถึงสถานะพร้อมสำหรับการรับลายนิ้วมือ
2. นำนิ้วเข้าไปสัมผัสตรงที่เป็นกระจก (ตามรูปที่ 2) ภายใน 10 วินาที เมื่อได้ยินเสียงและไฟสีเขียวสว่างขึ้นแสดงว่าลายนิ้วมือได้ถูกบันทึกเรียบร้อย
3. ถ้าการบันทึกไม่เรียบร้อยท่านจะได้ยินเสียงบี๊บ 3 ครั้ง พร้อมไฟสีแดงกระพริบ 3 ครั้ง ให้เริ่มขั้นตอน 1 และ 2 ใหม่อีกครั้ง
4. ตู้เซฟสามารถบันทึกได้ถึง 255 ลายนิ้วมือ

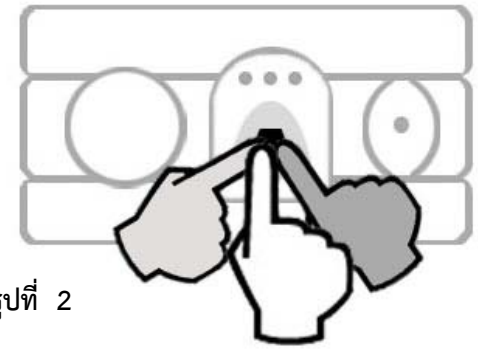

รูปที่ 2

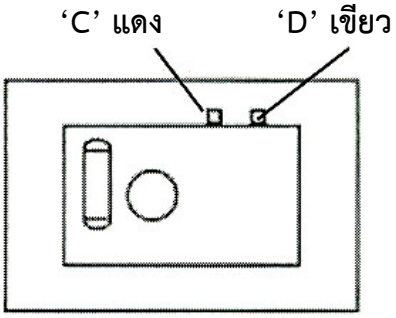

รูปที่ 3

! สิ่งสำคัญ !

- แนะนำให้ทำการบันทึกลายนิ้วมือเดิมในหลายรูปแบบ (ตามรูปที่ 2) บันทึก 3 ครั้งใน 3 รูปแบบ
- แนะนำให้บันทึกมากกว่า 1 นิ้ว เพื่อกรณีนิ้วที่บันทึกไว้ได้รับบาดเจ็บ
- แนะนำให้ทำความสะอาดนิ้วและกระจกทุกครั้งที่ต้องการใช้งาน
- ในช่วงบันทึกและช่วงอ่านข้อมูลไม่ควรขยับนิ้ว
- แนะนำไม่ให้ใช้นิ้วที่เล็กเกินไป
- แนะนำให้ตู้เซฟในตำแหน่งที่แผ่นอ่านลายนิ้วมือไม่ถูกแสงแดดโดยตรง

การใช้งาน

1. การปิดบานประตูตู้เซฟและกดปุ่ม ‘B’ (ตามรูปที่ 1) สลักกลอนจะปิดอัตโนมัติ
2. การเปิดบานประตูตู้เซฟ กดปุ่ม ‘B’ และไฟเหลืองกระพริบ วางนิ้วชี้ตรงช่องอ่านสัญญาณภายใน 10 วินาที ถ้าสัญญาณเข้าได้รับการยืนยันจะได้ยินเสียงบี๊ป ไฟเขียวกระพริบ บานประตูเซฟ จะเปิดโดยอัตโนมัติ

สัญญาณเตือนเมื่อควรเปลี่ยนแบตเตอรี่

เมื่อมีการสัญญาณไฟแดงกระพริบขึ้นแสดงว่าควรเปลี่ยนแบตเตอรี่ การเปลี่ยนควรทำตามขั้นตอนที่ 2

การเปิดตู้ในกรณีฉุกเฉิน

ท่านสามารถเปิดตู้โดยกุญแจได้ตลอดเวลา โดยดึงป้ายบทรงกลมออก (ตามรูปที่ 1) และใช้กุญแจเปิดตู้ได้ ฉะนั้นอย่าเก็บกุญแจไว้ในตู้เซฟเด็ดขาด เพราะเมื่อเกิดปัญหาท่านจะไม่มีอุปกรณ์ในการเปิดตู้เซฟ

การลบบันทึกลายนิ้วมือ

เมื่อบานประตูเปิดท่านสามารถกดปุ่ม ‘C’ (ตามรูปที่ 3) 3 ครั้ง โดยเว้นช่วงครั้งละ 5 วินาที ท่านจะได้ยินเสียงบี๊บยาวและไฟสีเขียวสว่างขึ้น แสดงว่าลายนิ้วมือทั้งหมดถูกลบทิ้งและตู้เข้าอยู่สภาพเดิม คือลายนิ้วมือใด ๆ ก็เปิดได้

การติดตั้ง

ท่านสามารถเจาะยึดตู้ได้ไม่ว่ากับพื้นหรือผนัง (ตามรูปที่ 4) สำหรับตู้เล็กจะมี 4 รู และตู้ใหญ่ขึ้นจะมี 8 รู

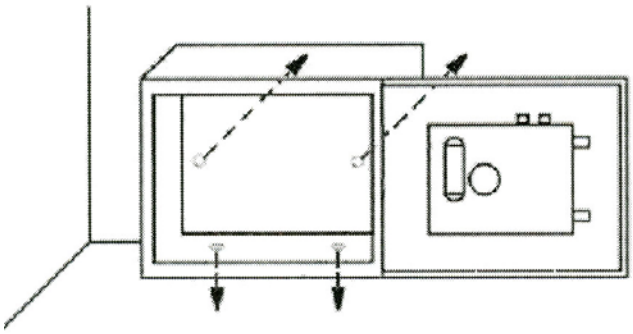

รูปที่ 4